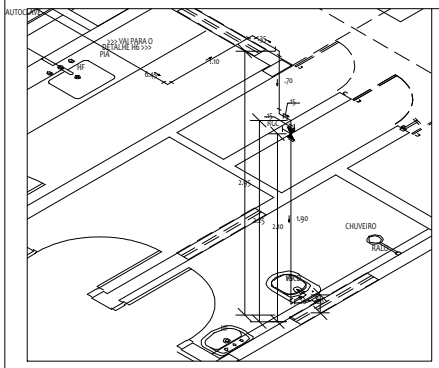

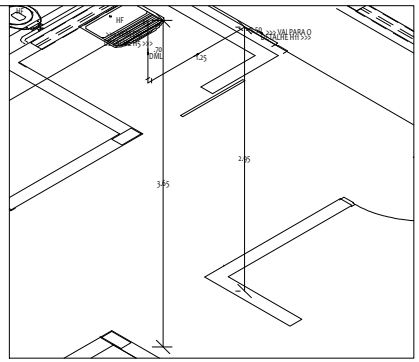

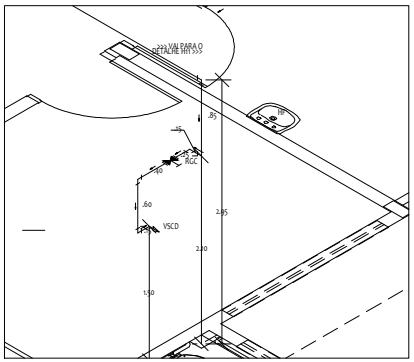

METAIS	
Registro de gaveta bruto	
3/4"	1 un
Registro de gaveta c/ canopla cromada	
3/4"	5 un
Tubos	
25 mm	63,00 m
25 mm	35 un
25 mm	3 un
25 mm	1 un
Adaptador c/ bolsa e rosca p/ registro	
25 mm - 3/4"	12 un
25 mm - 1/2"	5 un
APARELHOS	
25 mm - 3/4"	5 un
	1 un
	4 un

METAIS	
Registro de gaveta bruto	
1.1/2"	1 un
Registro de gaveta c/ canopla cromada	
3/4"	17 un
3/4"	2 un
Tubos	
25 mm	123,50 m
50 mm	34,00m
50 mm	8 un
25 mm	71 un
50 mm	4 un
25 mm	16 un
50 mm - 25 mm	5 un
50 mm - 25 mm	3 un
50 mm	1 un
Adaptador c/ bolsa e rosca p/ registro	
50 mm - 1.1/2"	2 un
25 mm - 3/4"	36 un
Luva c/ bolsa e rosca p/ registro	
25 mm - 3/4"	2 un
25 mm - 1/2"	23 un
25 mm - 1/2"	3 un
APARELHOS	
25 mm - 3/4"	24 un
Bebedouro	1 un
Chuveiro	2 un
	15 un
Pia	7 un
Tanque	1 un

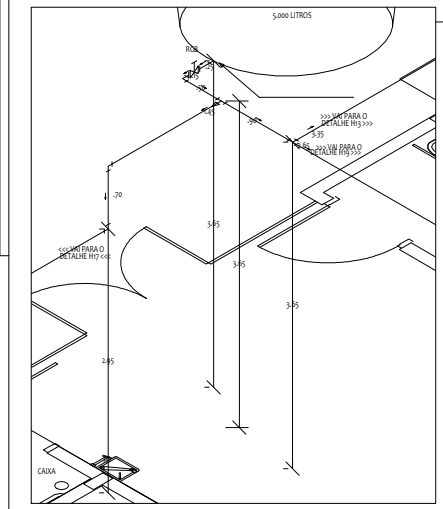

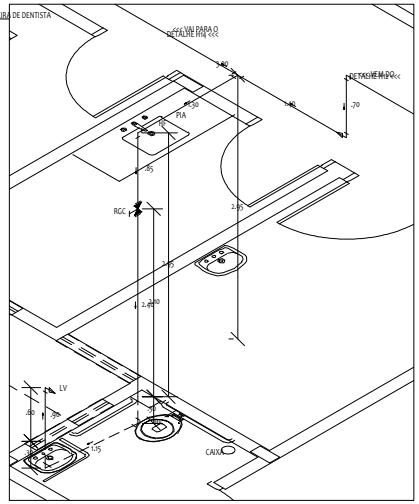

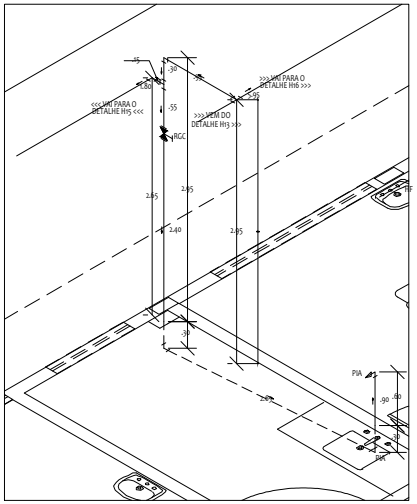

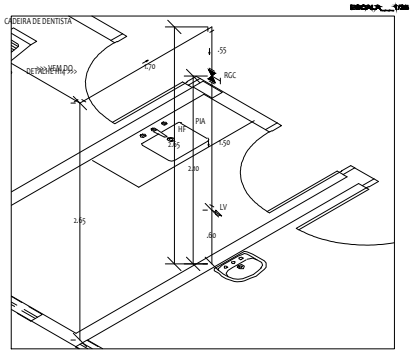

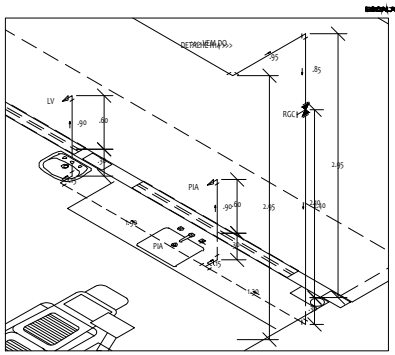

HID	
CH	Chuveiro
LV	
VSCD	
VSCA	
RGB	Registro de Gaveta Bruto
RGC	Registro de Gaveta com Canopla Cromada
RP	
TLR	Tanque de Lavar
PIA	Pia

AUTOR: _____

PROPRIETARIO: _____

PROJETO:	PROJETO HIDRAULICO
CONTEÚDO:	ISOMÉTRICO
PROPRIETÁRIO:	PREFEITURA MUNICIPAL DE NOVA CRUZ
LOCAL:	CIDADE DO SOL

				A2++	03
				NOICADA	05
					JANEIRO22

Unregistered Version - http://www.aidecad.com